ПЕРЕЧЕНЬ ТРЕБОВАНИЙ
выполнение которых необходимо для начала монтажа на АЗС
ТРК типа **SK 700** с интерфейсом **«Two-Wire»** производства компании
«GILBARCO VEEDER-ROOT»
и системы автоматизации АЗС **«БУК TS-G»**

1. В здании АЗС должно быть обозначено рабочее место оператора. На рабочем месте оператора должен находиться стол, персональный компьютер, фискальный регистратор и принтер для печати отчетов (если это предусмотрено конфигурацией системы управления).
2. Требования к персональному компьютеру:
   - на компьютере должна быть установлена операционная система MS-DOS версии 6.22;
   - количество COM-портов зависит от конфигурации системы автоматизации АЗС:

Конфигурация системы	Количество COM-портов
Базовая версия	1 (минимум)
+ уровнемер	+1
+ касса	+1
+ 2-е рабочее место	+1
+ Petrol Plus	+1
+ Администратор АЗС	+1
+ модем	+1
+ дисплей покупателя	+ 1

3. Система измерения уровня топлива (если она предусмотрена конфигурацией системы автоматизации АЗС) должна быть смонтирована, от блока управления уровнемера к рабочему месту оператора должен быть проложен кабель с разъемом RS-232 9 pin для подключения к персональному компьютеру. Длина кабеля должна быть достаточной для подключения к персональному компьютеру.
4. В здании АЗС должен быть установлен электрощит для питания ТРК.

   В специально отведенном месте или в электрощите должен быть установлен источник бесперебойного питания UPS со стабилизирующими функциями (желательно APC Smart 1500) для подключения персонального компьютера и логики ТРК. Мощность UPS выбирается из расчета 500 Вт на персональный компьютер и периферийные устройства + 400 Вт на каждую ТРК. Силовой кабель после UPS должен быть подведен к соответствующим автоматам защиты (см. пункты 5 и 7).
5. В электрощит **для каждой ТРК** должны быть установлены следующие автоматы защиты:
   - 3 фазы 16 А - питание электродвигателей насосов ТРК;
   - 1 фаза 10 А - питание электроники ТРК (автомат запитывается через UPS);
   - 1 фаза 10 А - питание обогрева головы ТРК;
   - 1 фаза 10 А - питание системы возврата газа (только при наличии данной опции ТРК).
6. **От каждой ТРК** к зданию АЗС должны быть проложены кабели в закладных трубах:
   - силовой кабель с жилами 4 х 2,5 мм^2 для питания электродвигателя ТРК;
   - силовой кабель с жилами 5 х 1,5 мм^2 для питания логического блока ТРК и системы газовозврата;
   - силовой кабель с жилами 3 х 1,5 мм^2 для питания обогрева головы ТРК;
   - информационный кабель с жилами 4 х 0,5^2 мм (экранированный) для подключения ТРК к системе автоматизации АЗС «БУК TS-G» по протоколу Two Wire (2 жилы запасные).

НЕФТЕПРОДУКТТЕХНИКА
ЗАО «НЕФТЕПРОДУКТТЕХНИКА»
Россия, 119334, Москва, ул. Бардина, 6/30
Тел./факс: (495) 135-05-14, 135-77-11, 135-65-79
http://www.neftprod.ru
e-mail: inf@neftprod.msk.ru

Оборудование для АЗС
Официальный дистрибьютор
GILBARCO VEEDER-ROOT

Силовые кабели от всех ТРК заводятся в электрощит и должны иметь достаточный запас длины для подключения и разводки по электрощиту, а также - запас длины не менее 2-х метров с обратной стороны для подключения к ТРК. Информационные кабели от всех ТРК должны оканчиваться в здании АЗС в непосредственной близости от рабочего места оператора и иметь запас длины не менее 2-х метров. Со стороны ТРК данный кабель также должен иметь запас длинны не менее 2-х метров.

7. В непосредственной близости от рабочего места оператора должны быть установлены четыре розетки европейского стандарта на 220V, подключенные к электросети через автомат защиты 10 А, запитываемый через UPS.
8. Для обеспечения доступа к гидравлической части ТРК необходимо обеспечить доступ к выходам топливопроводов под фундаментом ТРК с помощью специальных приямков, закрываемых сверху люками.
9. Терминальное устройство системы «Petrol Plus» (если это предусмотрено конфигурацией системы автоматизации АЗС) должно быть запрограммировано на связь с персональным компьютером по интерфейсу RS-232 в пассивном режиме и иметь кабель для подключения к персональному компьютеру достаточной длинны. Желательно одновременно присутствие с нашим специалистом на АЗС представителя компании «НКТ» для ввода в эксплуатацию системы «Petrol Plus».
10. Если конфигурация системы автоматизации АЗС предусматривает использование модема для пересылки данных в центральный офис, то в непосредственной близости от рабочего места оператора должна быть установлена телефонная розетка европейского стандарта для его подключения.
11. Топливораздаточные колонки должны быть установлены и закреплены на «островках» АЗС. К ТРК должны быть подведены топливные магистрали, которые должны быть соединены через сильфонные соединения с ТРК.
12. В резервуарах АЗС должно быть залито топливо.

СХЕМА ПОДКЛЮЧЕНИЯ СИЛОВОЙ ЧАСТИ ТРК «GILBARCO VEEDER-ROOT» модели SK 700
(всасывающая система подачи топлива)

1. Из здания АЗС к каждой ТРК с процессором Epsilon прокладываются 4 кабеля:

   1) силовой кабель $4\times2{,}5$ мм^2
   2) силовой кабель $5\times1{,}5$ мм^2
   2) силовой кабель $3\times1{,}5$ мм^2

   } медные одножильные для подключения ТРК к питающей сети;

   4) информационный кабель $4\times0{,}5$ мм^2 в экране для подключения ТРК к системе "БУК - TS".

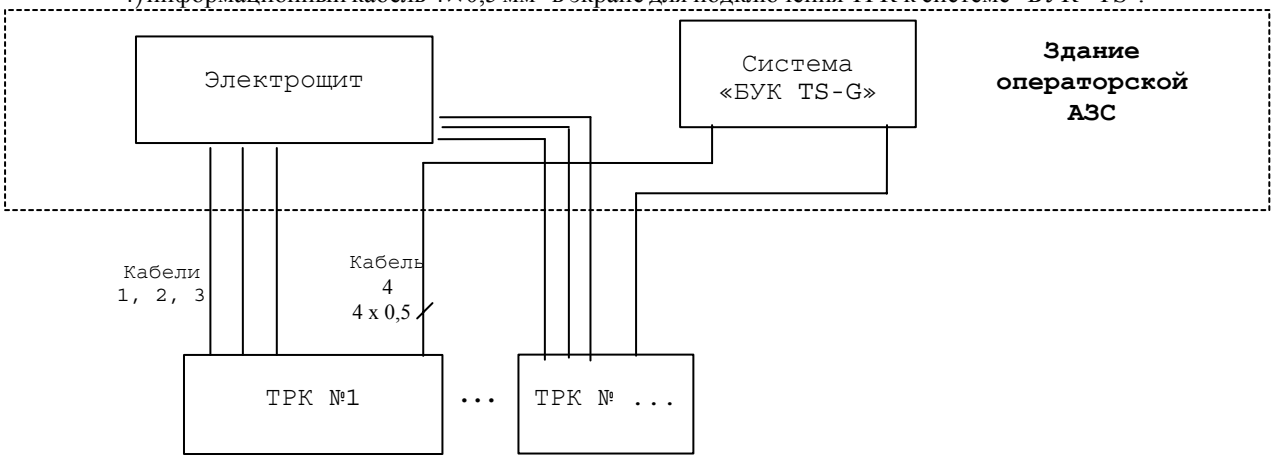

2. Подключение силовых кабелей для каждой ТРК производится по следующей схеме:

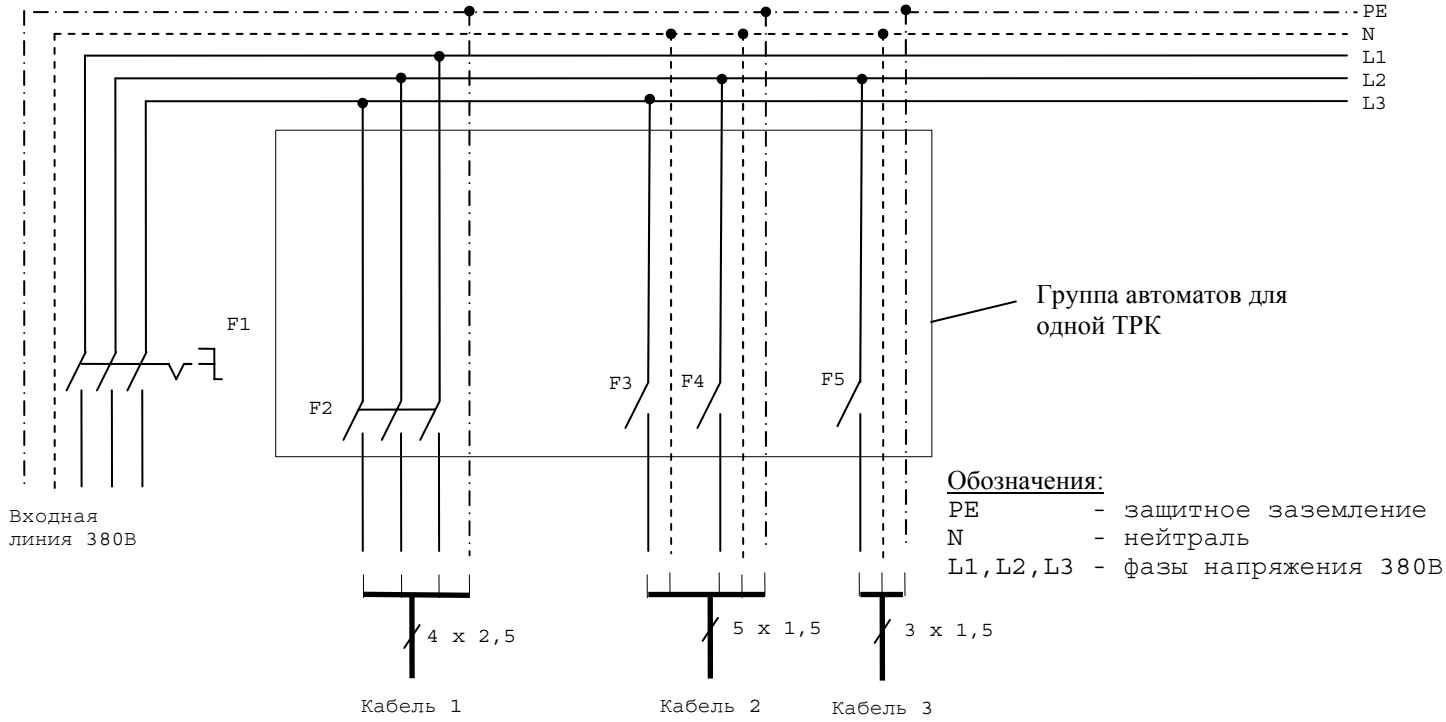

Описание предохранителей и защитных автоматов:

Обозна-чение	Описание	Ток срабатывания
F1	вводной защитный автомат электрощита (один на электрощит для 4-х ТРК)	40 А
F2	защитный автомат для питания электродвигателя ТРК (на каждую ТРК)	16 А
F3	защитный автомат для питания электроники ТРК (на каждую ТРК)	10 А
F4	защитный автомат для системы возврата газов (на каждую ТРК при наличии данной опции)	10 А
F5	защитный автомат для питания обогрева ТРК (на каждую ТРК)	10 А

ЗАО «НЕФТЕПРОДУКТТЕХНИКА»
Россия, 119334, Москва, ул. Бардина, 6/30
Тел./факс: (495) 135-05-14, 135-77-11, 135-65-79
http://www.neftprod.ru
e-mail: inf@neftprod.msk.ru

Оборудование для АЗС
Официальный дистрибьютор
GILBARCO VEEDER-ROOT