ПЕРЕЧЕНЬ ТРЕБОВАНИЙ,
выполнение которых необходимо для начала монтажа на АЗС
системы измерения уровня топлива и контроля состояния резервуаров **TLS2**
производства компании **«GILBARCO VEEDER-ROOT»**

1. В здании АЗС на стене необходимо наметить место расположения консоли TLS в непосредственной близости от основного рабочего места оператора АЗС на высоте 1,5 м от уровня пола. Посадочные места и размеры консоли представлены на Рис. 2.
2. От консоли должен быть проложен информационный кабель сечением 3 х 0,35 мм^2 в экране для подключения к персональному компьютеру системы автоматизации АЗС. Кабель с двух сторон должен иметь разъемы 9-pin female с распайкой «нуль-модем» и иметь достаточный для подключения запас длины. Общая длина кабеля не должна превышать 15 метров.
3. В здании АЗС должен быть установлен электрощит для питания топливораздаточного оборудования (не входит в комплект поставки). В специально отведенном месте рядом с электрощитом должен быть установлен источник бесперебойного питания (UPS) со стабилизирующими функциями (рекомендуется фирмы APC) для подключения логики ТРК, персонального компьютера системы автоматизации АЗС и консоли TLS. Силовой кабель после UPS должен быть подведен к соответствующему автомату защиты (см. пункт 4).
4. В электрощите должен быть установлен однофазный автомат защиты на 15 А, 220 В~ для питания консоли TLS.
5. От электрощита к консоли TLS прокладывается силовой кабель сечением 3 х 2,5 мм^2. Дополнительно от шины заземления электрощита к консоли TLS прокладывается одножильный кабель заземления сечением 4 мм^2. Все кабели должны иметь достаточный запас длины для подключения с каждой стороны.
6. **От каждого резервуара** к зданию АЗС должны быть проложены в закладных трубах экранированные информационные кабели сечением 2 х 0,75 мм^2 для подключения зондов к консоли TLS. Информационные кабели от всех резервуаров должны оканчиваться в здании АЗС в непосредственной близости от консоли и иметь достаточный для подключения запас длины. Со стороны резервуаров данные кабели должны иметь запас длинны не менее 2-х метров (см. Рис. 2-3).
7. На каждом резервуаре должен быть смонтирован стояк диаметром 2” или 3” и высотой не менее 458 мм (см. Рис 3) для установки зондов уровнемера. При использовании напорной системы подачи топлива для предотвращения ошибочных показаний зонда рекомендуется устанавливать стояк зонда на расстоянии не менее 610 мм от погружного насоса. Стояк зонда, крышка стояка и влагонепроницаемое кабельное соединение, необходимые для подключения каждого зонда, поставляются опционально.

ООО «НЕФТЕПРОДУКТТЕХНИКА»
Россия, 119334, Москва, ул. Бардина, 6/30
Тел./факс: (495) 725-04-34
http://www.neftprod.ru
e-mail: inf@neftprod.msk.ru

Оборудование для АЗС
Официальный дистрибьютор
GILBARCO VEEDER-ROOT

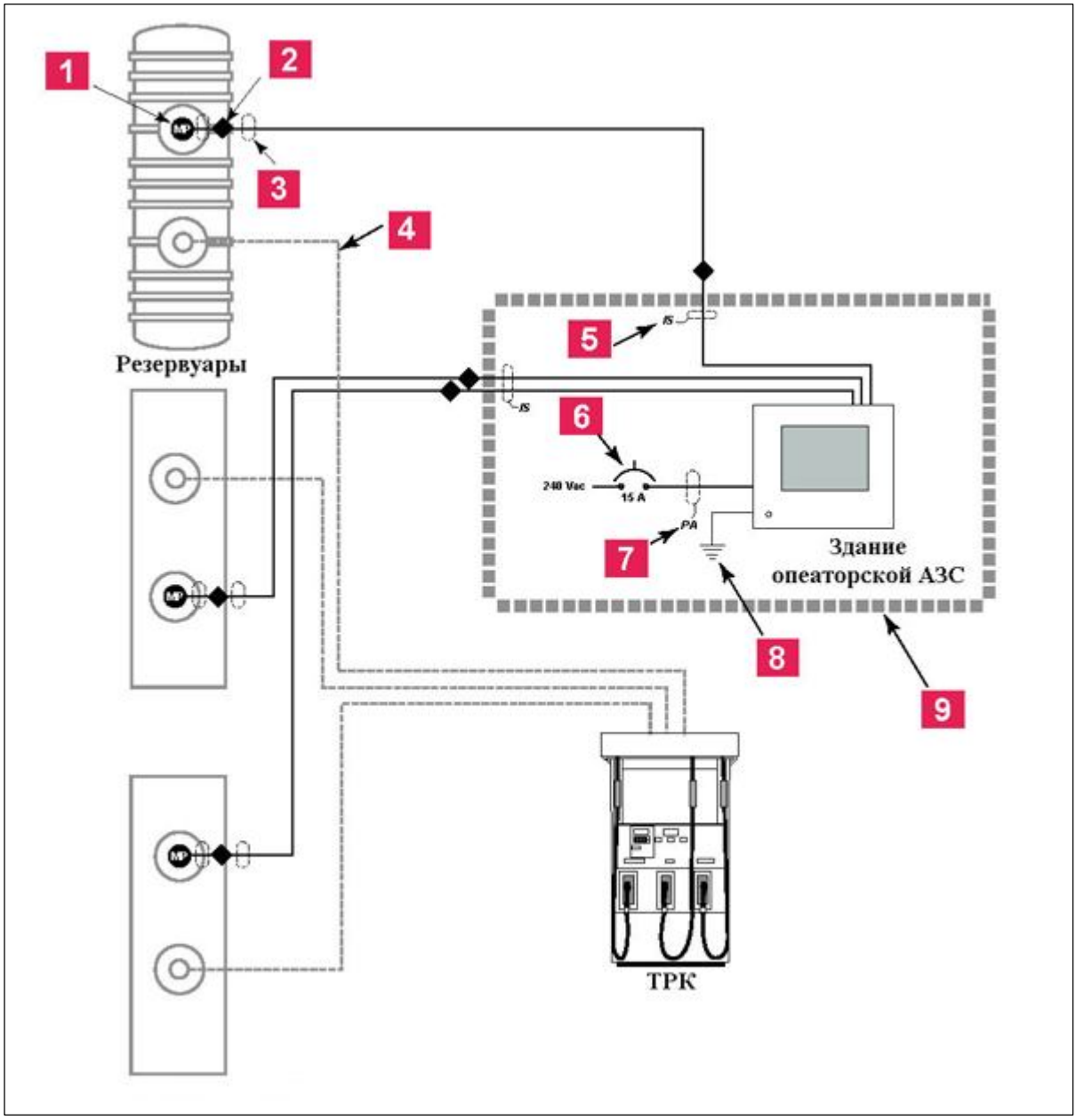

Рисунок 1. Схема общего расположения системы TLS2.

1 - подключение информационного кабеля магнитострикционного зонда через влагонепроницаемое кабельное соединение;
2 – конец закладной трубы герметизируется;
3 – информационный кабель в закладной трубе для подключения зондов к консоли;
4 – топливопровод к ТРК;
5 – кабель от зонда заходит в консоль из закладной трубы, подключение информационного кабеля осуществляется через взрывозащищенный кабельный ввод (см. Рис. 2, поз. 3);
6 – автомат защиты на 15 А, 220 В~ для питания консоли (устанавливается в электрощите);
7 – силовой кабель от автомата защиты заходит в консоль через кабельный ввод электропитания (см. Рис. 2, поз. 2);
8 – защитное заземление;
9 – контур здания операторской АЗС.

ООО «НЕФТЕПРОДУКТТЕХНИКА»
Россия, 119334, Москва, ул. Бардина, 6/30
Тел./факс: (495) 725-04-34
http://www.neftprod.ru
e-mail: inf@neftprod.msk.ru

Оборудование для АЗС
Официальный дистрибьютор
GILBARCO VEEDER-ROOT

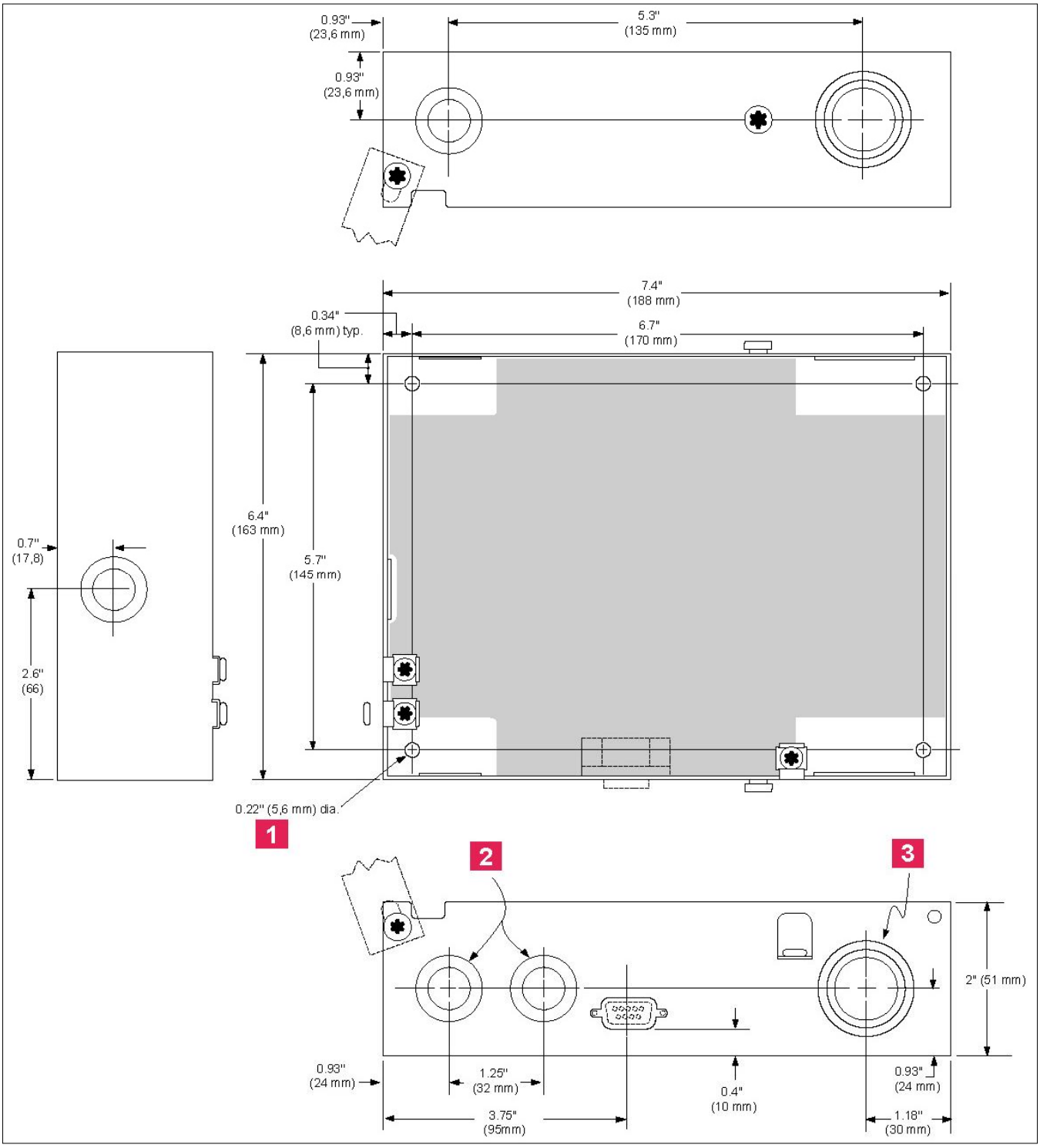

Рисунок 2. Размеры консоли TLS2 и расположение кабельных вводов.

1 – отверстия крепления консоли (4 шт.);

2 – выбивные отверстия для кабельных вводов электропитания диаметром ½” и 0,56” (22 и 14 мм) – 4 шт.;

3 – выбивные отверстия для взрывозащищенных кабельных вводов диаметром ½”, ¾” и 1” (22, 28 и 35 мм) – 2 шт.

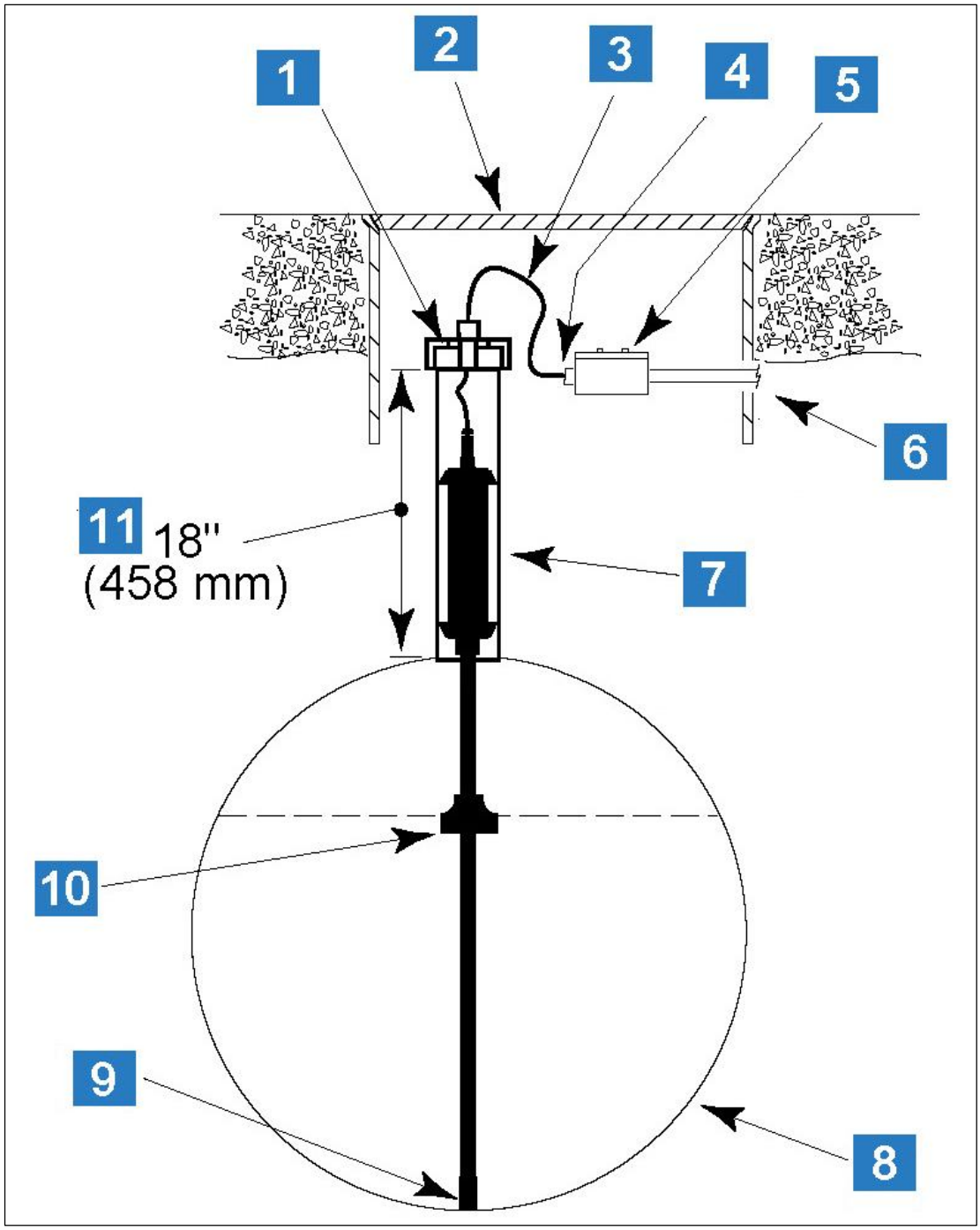

Рисунок 3. Схема установки зонда.

1 – крышка стояка зонда с кабельным вводом;
2 – крышка люка резервуара диаметром 355 мм и более;
3 – информационный кабель зонда;
4 – кабельный ввод с уплотнением;
5 – влагонепроницаемое кабельное соединение;
6 – закладная труба к консоли;
7 – стояк зонда диаметром 2” или 3” (для предотвращения ошибочных показаний зонда рекомендуется устанавливать стояк зонда на расстоянии 610 мм и более от погружного насоса);
8 – резервуар;
9 – магнитострикционный зонд, опирающийся на днище резервуара;
10 – топливный поплавок;
11 – минимальная высота стояка – 458 мм.