Посадочные размеры ТРК SK 700-II OR/CR 8-4-8/8-0-8

Габариты

4 продукт, 40 л/мин, Всасывающий или нагнетательный насос
С возвратом газа и предвыбором

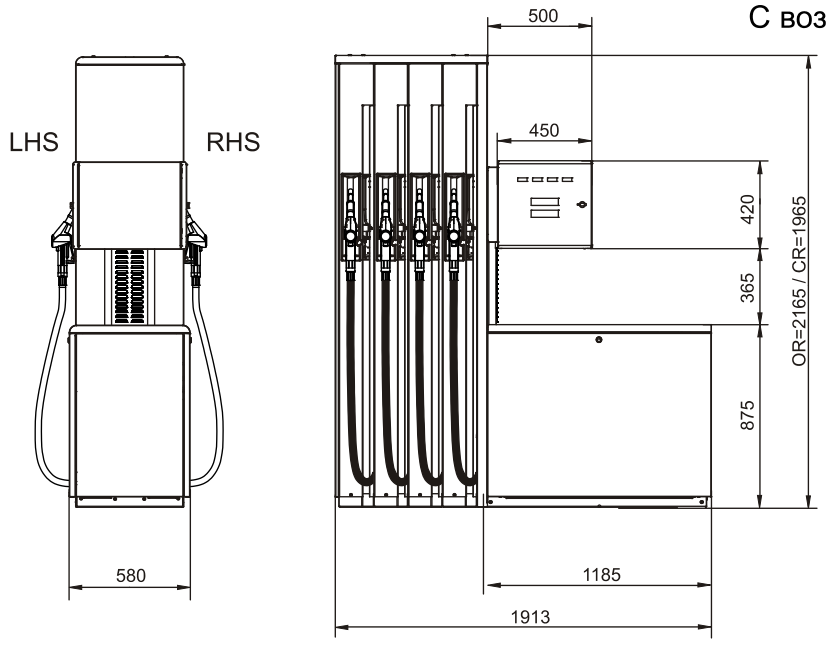

Все размеры
в миллиметрах

Вариант: Всасывающий патрубок-Kit
140 826 683 для GPU-90 и GPU-140

Схема соединений

Правая сторона ТРК (RHS)

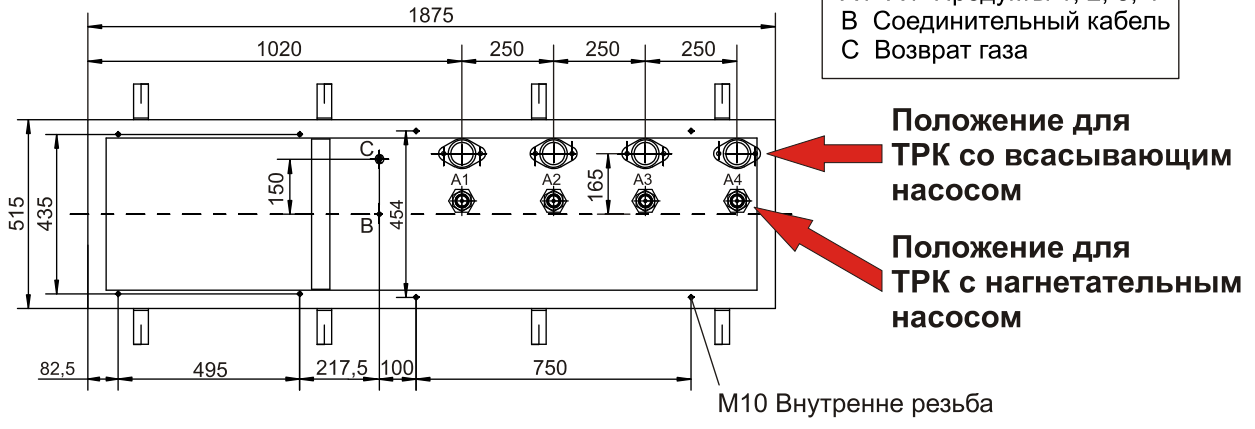

Значение обозначений
A1- A4 Продукты 1, 2, 3, 4
B Соединительный кабель
C Возврат газа

Левая сторона ТРК (LHS)

Фундаментная рама
Арт.-№ 140 868 681

Также должны быть запланированы трубопроводы для будущего монтажа возврата газа.

Конфигурация модуля

Работа с всасывающим насосом

Двигатели, максимальное потребление тока
1-фазные варианты, 230В = 12,5 ампер
3-фазные варианты, 230В = 10,5 ампер
3-фазные варианты, 400В = 6,0 ампер

Электроника, максимальное потребление тока
Все варианты = 3,0 ампера

Работа с нагнетательным насосом

Возврат газа, максимальное потребление тока
3-фазный двигатель = 1,0 ампер
1-фазный двигатель = 3,0 ампера

Электроника, максимальное потребление тока
Все варианты = 3,0 ампера

Сторона 2

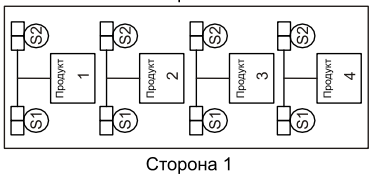

Сторона 1

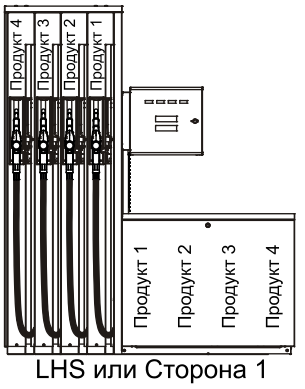

LHS или Сторона 1

ООО «НЕФТЕПРОДУКТТЕХНИКА»
Россия, 119334, Москва, ул. Бардина, 6/30
Тел./факс: (495) 725-04-34
E-mail: inf@neftprod.msk.ru
www.neftprod.ru